第52回　関西秋季大会　兵庫県支部予選

☆大会組合わせ
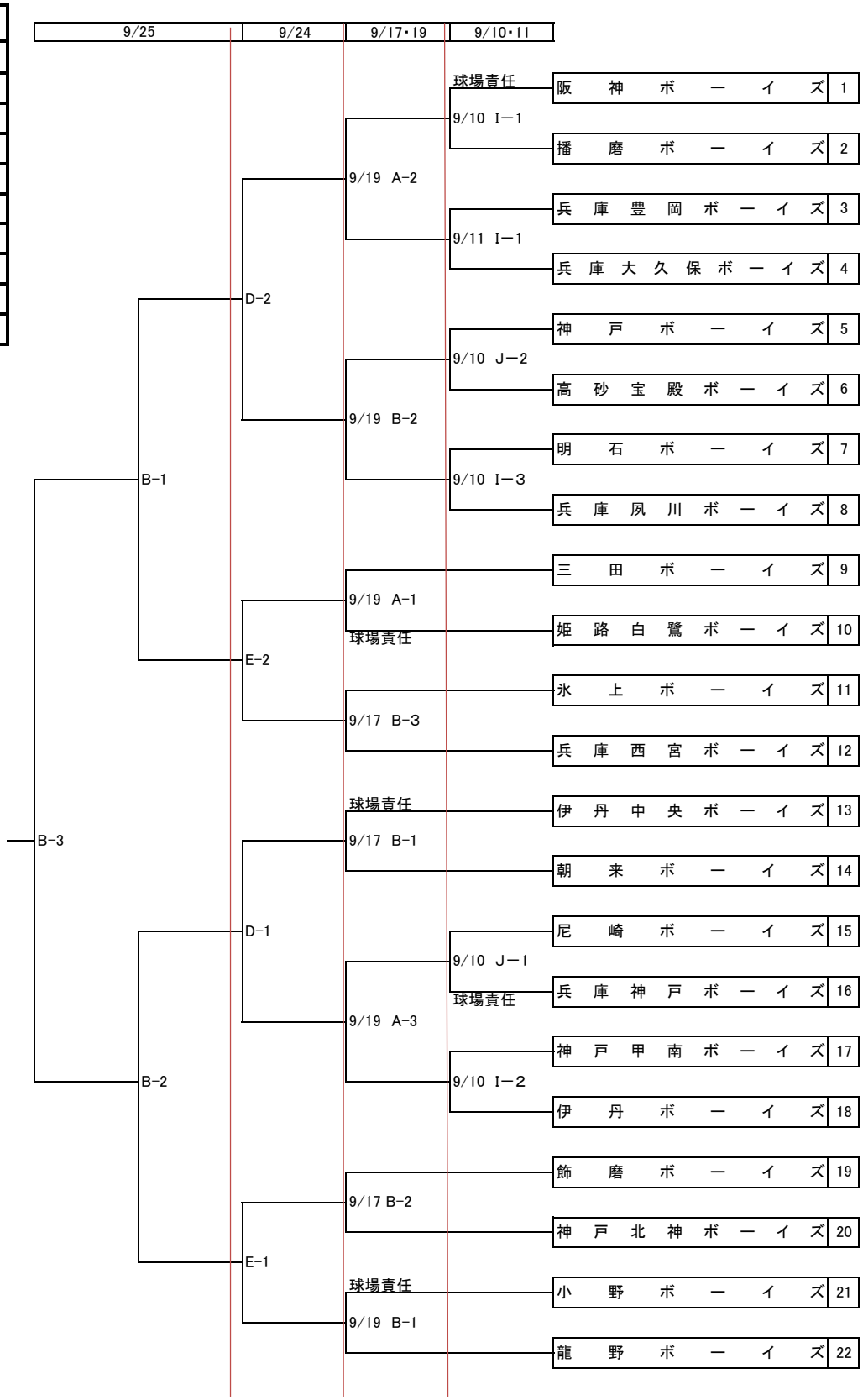
記号	球場名
A	佐野第1
B	佐野第2
C	佐野多目的山側1
D	佐野多目的山側2
E	豊岡こうのとり
F	植村直己記念
G	出石球場
H	豊富球場
I	ハニオカ球場
J	加美運動公園野球場