第54回　選手権大会　兵庫県支部予選

☆大会組合わせ
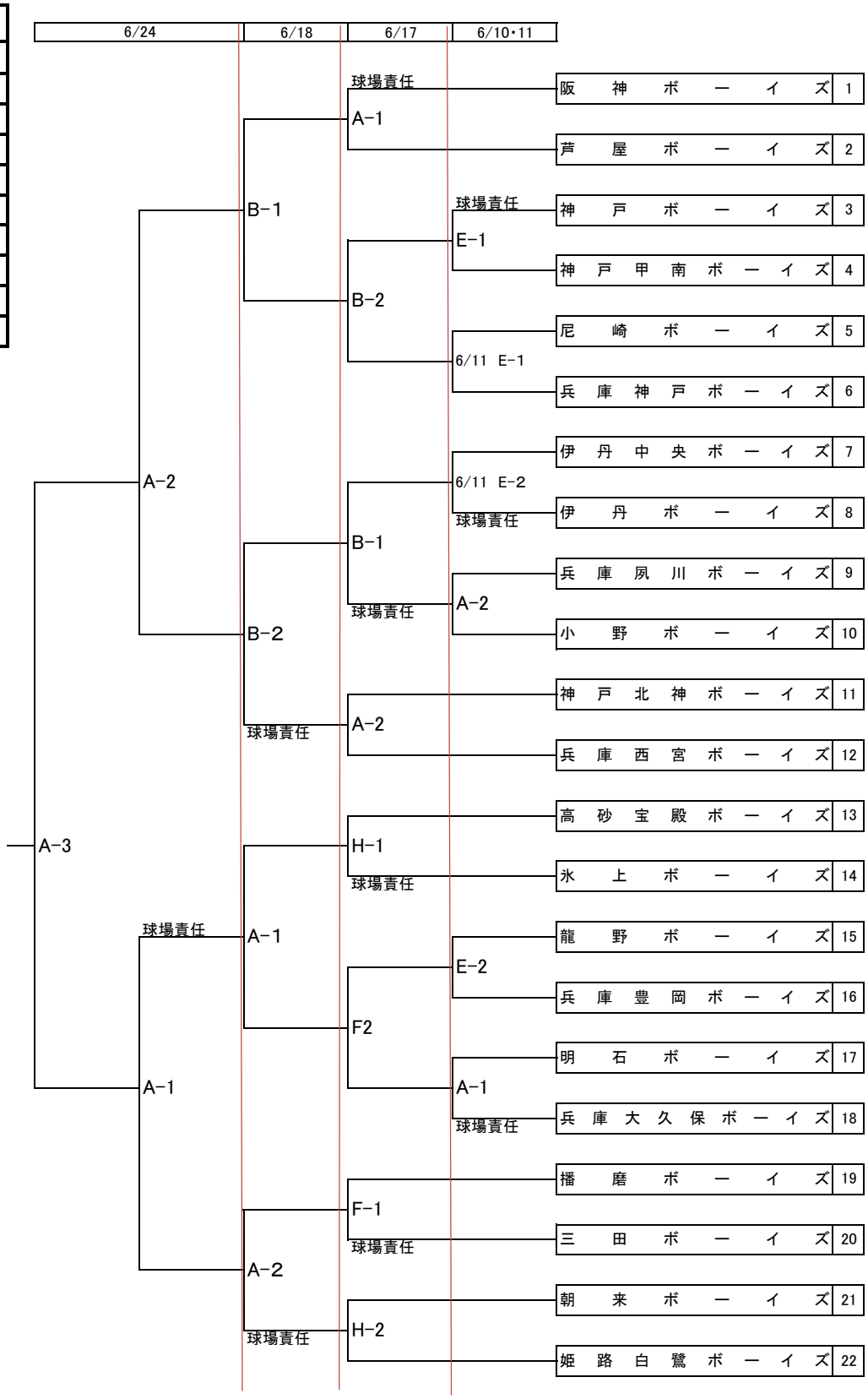
記号	球場名
A	淡路佐野第1
B	淡路佐野第2
C	佐野多目的山側1
D	佐野多目的山側2
E	香寺球場
F	豊岡こうのとり
G	植村直己記念球場
H	氷上総合
I	
J